| H21 | PUERTA CASETA TANQUES DE AGUA Y BOMBAS<br>Escala: 1/50 | CAIF SALTO CIUDAD<br>HERRERÍA |
|---|---|---|

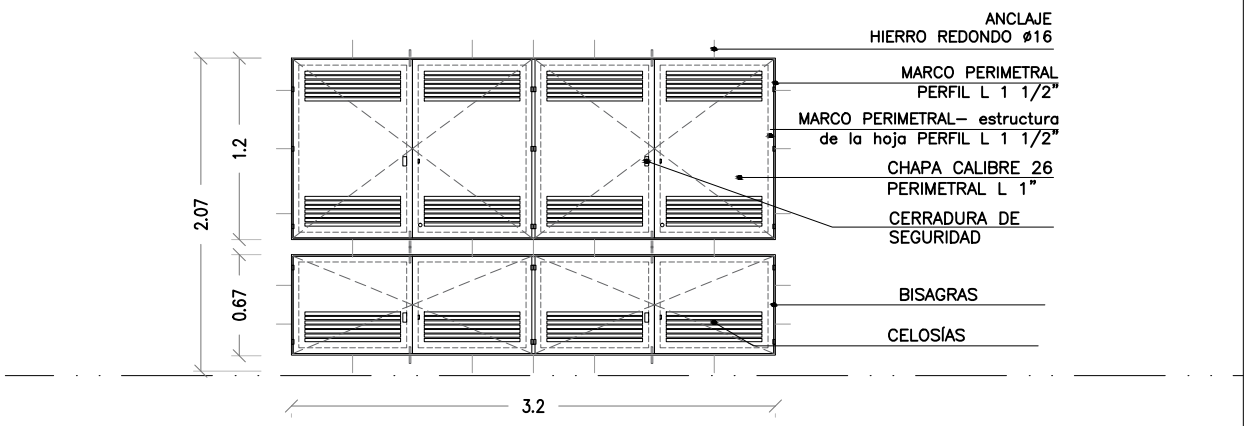


ALZADO

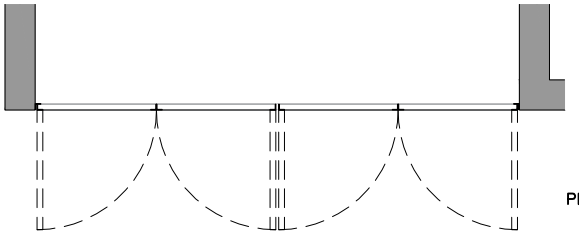

PLANTA

NOTA:

-LAS PLANCHUELAS CORRESPONDIENTES AL MARCO DEL PORTÓN ESTARÁN DISTANCIADAS DEL PERÍMETRO DEL VANO 3cm. SEGÚN SE INDICA EN EL GRÁFICO

-**LA DIVISION HORIZONTAL:** (HIERRO REDONDO Ø16) SE HARÁ EN PARTES IGUALES Y TENDRÁ UNA SEPARACION MÁXIMA DE 13cm.

-**DIVISIONES VERTICALES:** SERÁN DE PLANCHUELA 1 1/2"x1/4"
-**EN PORTONES:** MARCO PERFIL L 1/2"

-**AMURE LATERAL:** SE REALIZARÁN AMURE CON GRAPAS PLANCHUELA 1 1/2"x1/4"
-**AMURE VERTICAL:** SE REALIZARÁ CON VARILLA Ø16 SEGÚN SE INDICA EN ESTA PLANILLA
-**OPCIÓN DE AMURE:** PERNOS Ø16mm. CON ANCLAJE QUÍMICO AL H.A. Y SOLDADOS A MARCOS DE REJA POSTERIORMENTE.

- SE ADMITIRÁ A LOS EFECTOS DEL TRABAJO EN OBRA LA SUBDIVISIÓN EN MÓDULOS SIN AFECTAR EL DISEÑO PROPUESTO EN LA PLANILLA, DEBIENDO CONTARSE EN TODO MOMENTO CON LA APROBACIÓN DEL ARQ. PROYECTISTA O SUPERVISOR DE OBRA.

NOTA

- TODAS LAS MEDIDAS Y CANTIDADES SE VERIFICARAN EN OBRA.
- TODAS LAS ABERTURAS SE DIBUJAN VISTAS DESDE EL EXTERIOR
- VER EN PLANTA LA UBICACIÓN DE LA PUERTA EN CADA REJA

PUERTA CASETA TANQUES Y BOMBAS

| ESCALAS | 1:50 | DETALLES | – |
|---|---|---|---|

| TIPO | H21 | CANTIDAD | 1 | IZQ. | – | UBICACION | PUERTAS NICHO TANQUES Y BOMBAS |
|---|---|---|---|---|---|---|---|
| | | | | DER. | – | | |

| ESTRUCTURA | ANCLAJE HIERROS ø 16 | |
|---|---|---|
| | MATERIAL HERRERIA COMUN PERFIL "L" | SECCIÓN:1.5"X1/4" |

| | | | | | | |
|---|---|---|---|---|---|---|
| HOJA | MATERIAL | ESTRUCTURA BASTIDOR PERFIL "L" 1.5"X 1/4" | | | | |
| | | TABLERO CHAPA CAL 26 | | | | |
| | PAÑOS | PUERTAS CON CELOSÍAS INFERIORES Y SUPERIORES | | | | |
| | | | | | | |
| HERRAJES | MOVIMIENTO | CANTIDAD | 20 | TIPO | BISAGRAS 50MM | |
| | | | | | 4 PASADORES INFERIORES Y SUPERIORES | |
| | MANIOBRA | | | | | |
| | CIERRE | | 4 | | CERRADURA DE SEGURIDAD | |
| | | | | | | |

| | |
|---|---|
| TERMINACIÓN | GALVANIZADO EN CALIENTE |
| | |
| OBSERVACIONES | SE AMURARÁ A H.A. Y MAMPOSTERÍA |